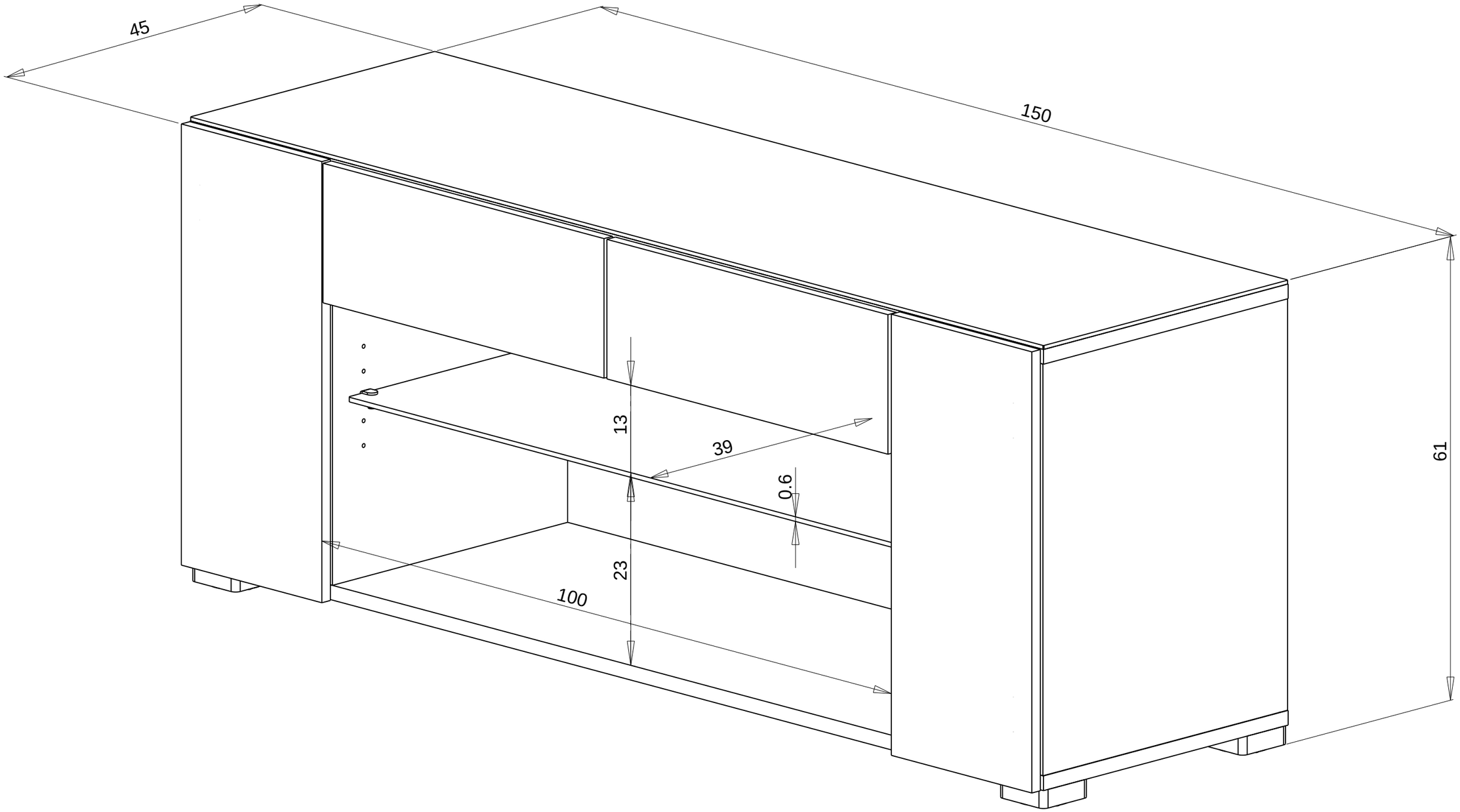

Filaire AT-392-BP